SEMA
MASCHINENBAU - AUSTRIA

АВТОМОБИЛИ

CAR & TRUCK

Engine

ДВИГАТЕЛЬ

Transmission

ПЕРЕДАЧА

Drive train & chassis

ПРИВОД И ШАССИ

Car body

КУЗОВ

Эксперные знания и ноу-хау

С момента основания «SEMA Машиненбау» стала постоянным и надёжным партнёром и для автомобилестроителей – высокие требования автомобильной отрасли стали на SEMA стандартом. Высокоточное и прецизионное станкостроение является базовой предпосылкой для создания стабильных и долговечных станков. От разработки концепции и пуско-наладки до сервиса, для преодоления любого вызова!

Expertise & know-how

Since SEMA mechanical engineering was founded, the company always was a reliable partner for car manufacturers too. The high demands of the automotive industry set the standard of SEMA. Extreme precise and highly accurate mechanical engeneering is the basic requirement for long-life machine tools. From the concept to commissioning to servicing and maintenance - no matter what challenge might be!

Adolf Schacherleitner CEO

Общее представление и компетентность
Overview & Expertise

Сверление, развертывание, фрезерование, обточка, нарезание резьбы, распиливание, шлифование, гибка, желобчатая формовка, штамповка, протягивание, чеканка, раскатка, обработка давлением, маркировка, сборка, очистка, упаковка, зачистка

Drilling, reaming, milling, turning operations, threading, sawing, grinding, beading, punching, broaching, embossing, rolling, forming, marking, assembling, cleaning, packaging, deburring

Для более чем 50 различных деталей и процессов «SEMA Машиненбау» уже разработала решения и множество их успешно реализовала. Это подтверждает доверие автомобилестроителей компетентности SEMA.
Прецизионные, стабильные и надёжные зажимные приспособления являются базовой предпосылкой для эффективного и рентабельного производства у клиентов, здесь «SEMA Машиненбау» располагает огромным ноу-хау благодаря разнообразным сферам деятельности во всех отраслях промышленности.
SEMA сочетает ноу-хау с проверенными в течение многих лет компонентами, чтобы предоставить клиенту надёжное решение его задача по обработке.
Услуги SEMA не заканчиваются пуско-наладкой, боеспособная и опытная команда по сервису гарантирует многолетнее беспроблемное производство!

Until now SEMA developed more than 50 different solutions for components and processes. Numerous of them were designed and successfully delivered, which confirms the car manufacturer's trust in the competence of SEMA.
Precise, stable and and reliable work holding fixtures are the basic requirement for the customer's efficient and cost-saving production. SEMA machine tools operate in diverse fields of the industry and therefore gain a high amount of know-how for these purposes.
Combined with sophisticated and tested components, SEMA provides reliable processing solutions for its customers.
The commissioning is not the end of SEMA's support. Due to an effective and experienced service team, a long lasting and trouble-free production is guaranteed!

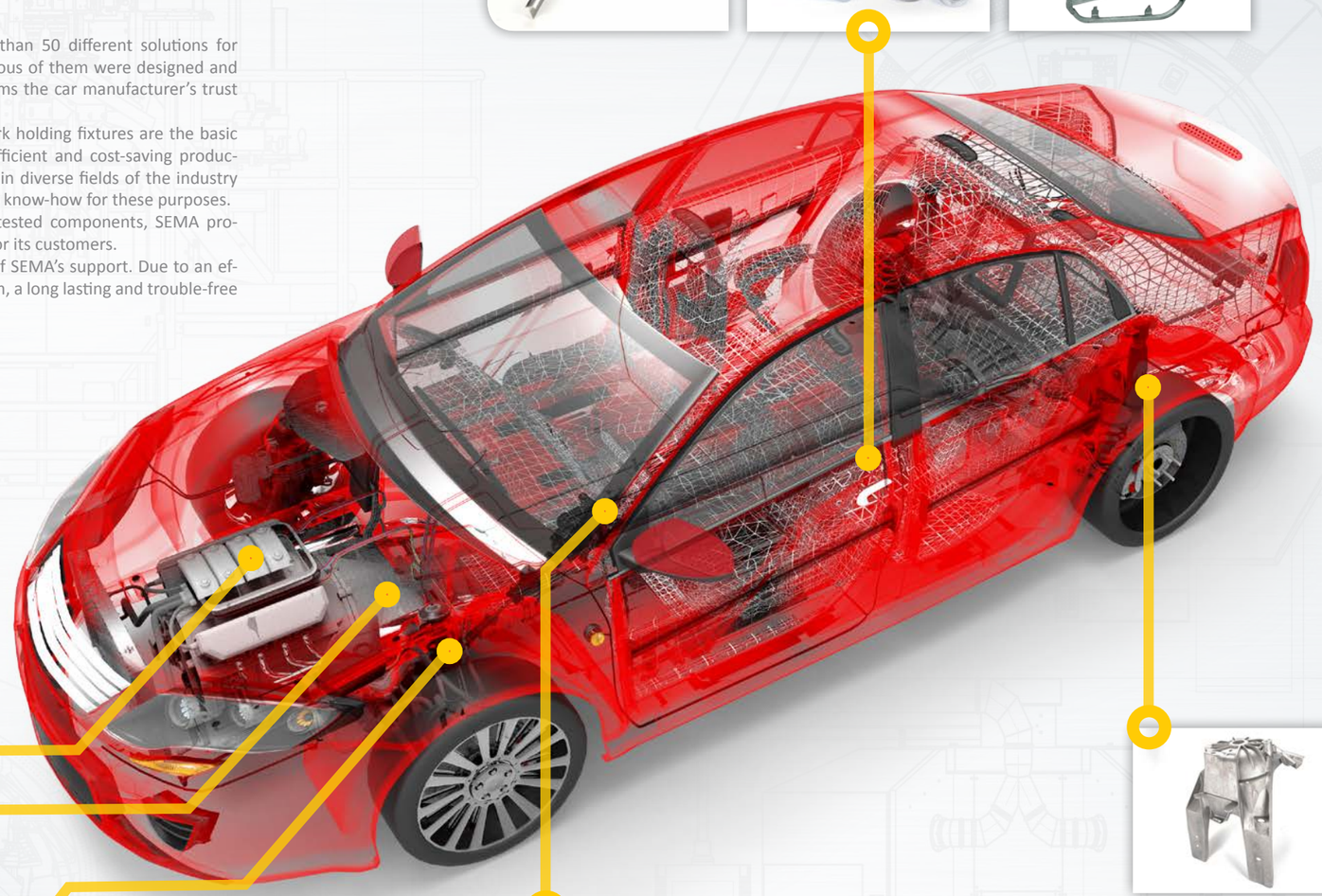

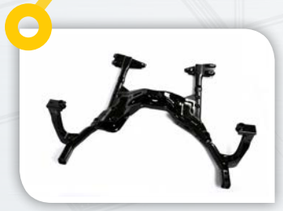

Двигатель, передача и кузов
Engine, gear drive & car body

Двигатель / Engine

- Выпускной коллектор / Exhaust manifold
- Ось балансира / Balance shaft
- Поршневой палец / Piston shaft
- Коленвал / Crankshaft
- Отверстия для коленвала/распредвал / Line boring for cam- and crankshaft
- Распредвал / Camshafts
- Крышка подшипника распредвала / Camshaft bearing caps
- Опорная рама распредвала / Camshaft carrier
- Детали масляного и водяного насосов / Oil- & water pump elements
- Пьезоинжектор / Piezo injection
- Корпус насоса / Pump housing
- Корпус клапана регул. распредвала / Valve housing - camshaft adjustment
- Толкатель клапана / Valve tappet
- Обработка головки блока цилиндров / Cylinder head machinig
- Крышка блока цилиндров / Cylinder head cover

Gear drive / Передача

- Gearbox housing / Картер коробки передач
- Gear shaft- end machining / Обработка концов приводного вала
- Gear shaft- cross hole drilling / Поперечные отверстия в приводном вале
- Gear shaft- deep hole drilling / Глубокие отверстия в приводном вале
- Gearbox selector fork / Вилка переключения передач
- Gearbox selector fork guide tube / Направляющая вилки
- Gear lever / Рычаг переключения передач

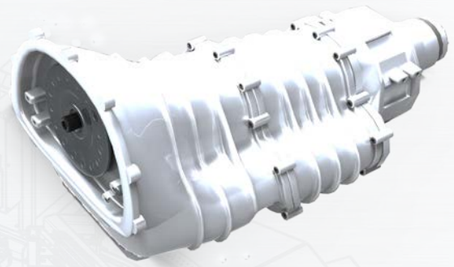

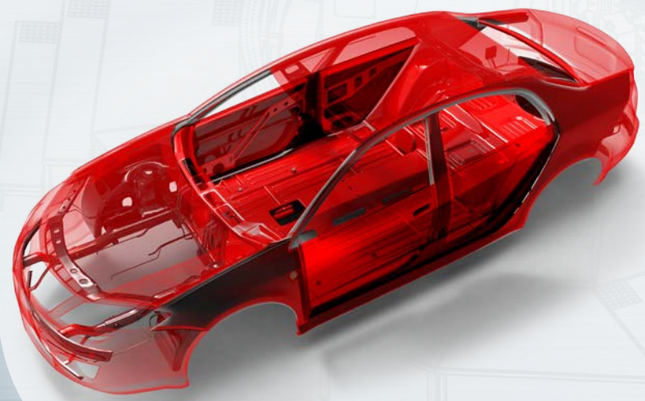

Кузов / Car body

- АС-держатель / AC-carrier
- АС-детали компрессора / AC-compressor elements
- АС-труба-сушилка / AC-dryer tubes
- Клеммы аккумулятора / Battery terminals
- Брус крыши кузова / Roof rail
- Амортизационная стойка / Strut support
- Молдинги / Mouldings
- Трубка амортизатора / Damper tube
- Крепёж бампера / Bumper fastener
- Полная обработка двери / Door machining
- Шарниры двери / Door hinges
- Разные детали кузова / various body elements

Привод, шасси и маневренность
Drive train, chassis & e-mobility

Рулевое управление / Steering

- Корпус рулевого механизма с усилителем / Power steering motor housing
- Ходовой винт рулевого механизма / Intermidiate steering shaft
- Плоская вилка рулевого механизма / Steering joints
- Головка вилки рулевого механизма / Steering fork head
- Зубчатая рейка рулевого механизма / Steering racks
- Картер рулевого механизма / Steering gear housing

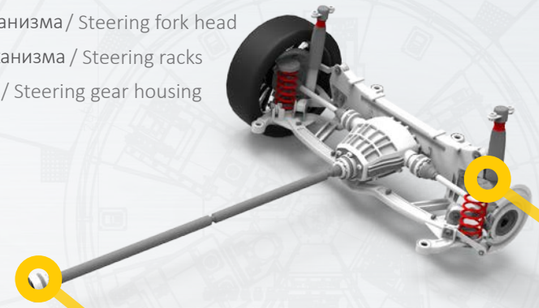

Привод / Drive train

- Drive shaft / Приводной вал
- Brake bridge / Мост тормоза
- Brake adjusting screw / Винт для регулировки тормоза
- Brake caliper / Скоба дискового тормоза
- Brake caliper holder / Щит тормоза
- Master brake zylinder / главный тормозной цилиндр
- Cardan shaft / Карданный вал

Шасси / Fahrwerk

- Stub axle / Поворотный кулак
- Airbaghousing / Кожух воздушн. подушки
- Strud rod / Стойка
- Power steering housing / Картер рулев. механизма
- Joint flange / Фланец шарнира
- Half axle / Полуось
- Rear axle for cars and trucks / Задний мост
- Universal joint cross / Крестовина кардана
- Trailing arm / Прод. рычаг подвески
- Air suspension housing / Картер пневморессоры
- Wishbone/a-arm / Попер./3-угол. рычаг подв.
- Wheelhub / Ступица колеса
- Suspension knuckle / Кронштейн колеса
- Servo pump / Насос усилителя
- Inner tie rod / Рулевая тяга
- Outer tie rod / Наконечник тяги
- Anti roll bar / Стержень стабилизатора
- Front subframe / Балка переднего моста
- Yoke schaft / Вилка карданного шарнира

E-MOBILITY BY SEMA

- Верхние пластины аккумулятора / Battery endplates

Грузовой автомобиль
Truck

По части грузовых автомобилей SEMA также предлагает своё ноу-хау. В связи с большим размерами и прецизионностью деталей здесь требуются чаще всего тяжелые станки. SEMA и здесь будет подходящим партнёром для прецизионного резания в сложных условиях.

In the field of motor vehicles SEMA provides know-how too. Due to the size and precision of the workpieces, a massive and precise engineering is needed and SEMA is exactly the right partner for all these demands.

Кузов / Car body

- Борт платформы / Side panel
- Запрессовка акустич. экрана / Diesel tank baffel pressing
- Подготовка сварного шва ресивера / Pressure vessel weld preparation
- Гидравл. трубопровод / Hydraulic tube
- Шарнир двери / Door hinge

Двигатель / Engine

- Коленчатый вал / Crankshaft
- Полная обработка блока цилиндров / Engine block complete machining
- Обраб. отверстий для распредвала/коленвала / Line boring for cam- & crankshaft
- Распсределительный вал / Camshaft
- Втулка цилиндра / Cylinder liner

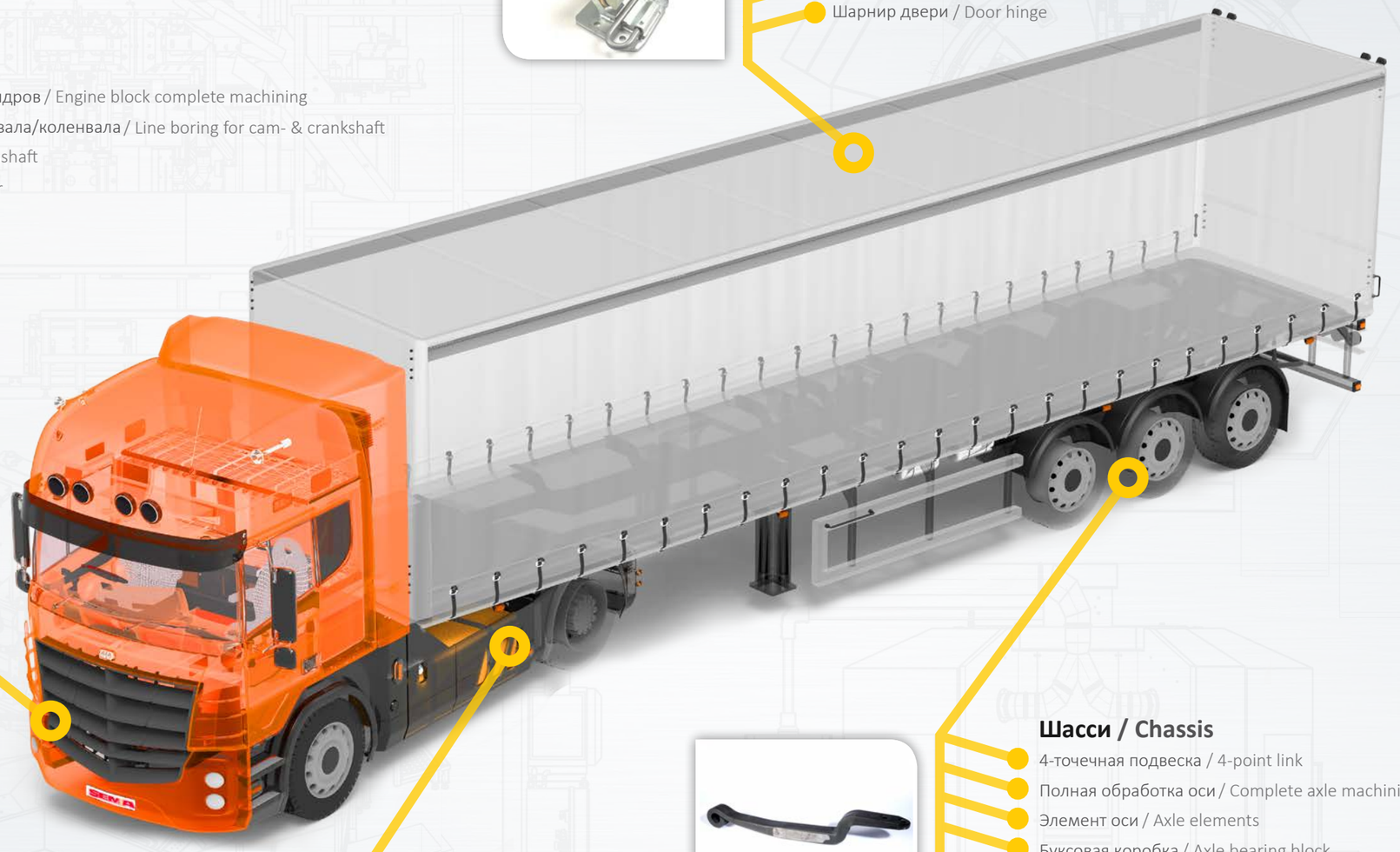

Привод / Drive train

- Приводной вал / Axle shaft
- Фланец шарнира / Joint flange
- Крестовина / Universal joint star
- Труба кардана / Thrust tube
- Съемные оси / Thru axle

Шасси / Chassis

- 4-точечная подвеска / 4-point link
- Полная обработка оси / Complete axle machining
- Элемент оси / Axle elements
- Буксовая коробка / Axle bearing block
- Листовая рессора / Leaf spring
- Скоба тормоза / Brake caliper
- Торсион / Torsion spring
- Стремянка рессоры / Spring band
- Коленвал возд. компрессора / Crank shaft
- Кронштейн сильфона / Bellow carrier
- Ступица колеса / Wheel hub
- Вилка карданного шарнира / Yoke shaft

SEMA

Глобальный партнёр в любых ситуациях!
A global partner in any situation!

End machining
HDC

ОБРАБОТКА КОНЦОВ

End machining XXL
GDC

ОБРАБОТКА КОНЦОВ XXL

Rotary transfer machine
RTA

КАРУСЕЛЬНЫЕ СТАНКИ

Horizontal lathes XXL
HLC

ТОКАРНЫЕ СТАНКИ XXL

Processing machines
BA

ОБРАБАТЫВАЮЩИЕ СТАНКИ

Deburring machines
ENT

ЗАЧИСТНЫЕ СТАНКИ

Robotic automation
AUT

АВТОМАТИЗАЦИЯ

Modular end machining
SMART

МОДУЛЬНЫЕ СТАНКИ ДЛЯ ОБРАБОТКИ КОНЦОВ

Референц-лист:

Chery	Kamaz
Daimler	Magna
Deutz	MAN
Getrag	Scania
GKN	Thyssen Krupp
Great Wall	Volvo
ISE	VW
Jatco	ZF
	etc.

SEMA Maschinenbau GmbH

Hessenberg 1
4801 Traunkirchen
AUSTRIA
Тел.: +43.7617.3304
Факс: +43.7617.3305
E-Mail: office@sema.at
www.sema-maschinenbau.com

Attention: GPS entry: A-4813, Hessenberg 1

Impressum: SEMA AUTOMOTIVE Car&Truck: Prospekt für Kunden und Interessenten. Herausgeber und für den Inhalt verantwortlich: SEMA Management GmbH - Adolf Schacherleitner
UID-Nr.: ATU41861008 - FN.Nr.: 99977a - Urheber- und Copyrightnachweis: Der Inhalt dieser Seiten ist urheberrechtlich geschützt. Copyright © 2016.
SEMA Management GmbH All rights reserved. office@sema.at - Druckfehler, Änderungen und Irrtümer vorbehalten.